for an excellent finish

CERFINE CLASSIC OD

3-Schicht-Schleifscheibe mit Edelkorund, keramisch-gebunden

Zum Bearbeiten von:

Kurbelwelle, Passlager

Schleifprozess: Außenrund Einstechen

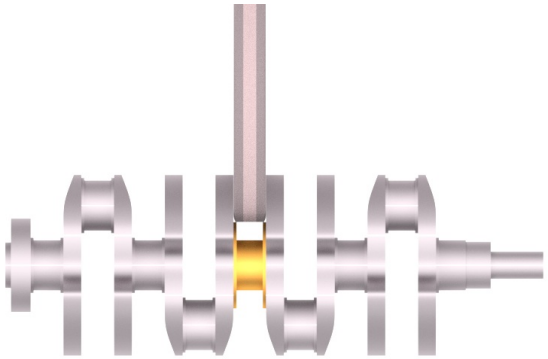

Hinweise zur Bauteilfläche:

Material: Stahl, Gusseisen

Schleifwerkzeug

3-Schicht-Schleifscheibe mit Edelkorund, keramisch gebunden

Beispielspezifikation

EWR 60 M-N5 V09G (Lauffläche)

ERE 46/2 M5 V09G (Wange und Radius)

Hermes Schleifmittel GmbH
Luruper Hauptstraße 106
22547 Hamburg
Germany
www.hermes-schleifwerkzeuge.com